Technický list

Vlastnosti produktu

Steak gril elektrický durable chrom s digitálním časovačem a vrchní kontaktní deskou 65x48 stolní 230/400 V / 1/3N

Model	Sap kód	00021131
FTHC 60 ED + KD 30 T	Skupina artiklů	Grily a grilovací plotny



- Typ povrchu zařízení: Hladký
- Rozměr grilovací desky [mm x mm]: 650 x 480 + 320 x 380
- Tloušťka grilovací desky [mm]: 10.00
- Zásuvka na odpadní tuk: Ano
- Nezávislé topné zóny: Samostatné ovládání pro každou topnou zónu na spodní desce a pro horní desky
- Maximální teplota zařízení [°C]: 300
- Povrchová úprava: durable chrom
- Odnímatelný lem: Ne

Sap kód	00021131	**Příkon elektrický [kW]**	9.000
Šířka netto [mm]	660	**Napájení**	230/400 V / 1/3N - 50 Hz
Hloubka netto [mm]	660	**Rozměr grilovací desky [mm x mm]**	650 x 480 + 320 x 380
Výška netto [mm]	400	**Typ povrchu zařízení**	Hladký
Hmotnost netto [kg]	62.00		

RM GASTRO, s.r.o.,
Třída Čs. armády 816,
391 81 Veselí nad Lužnicí 1, ID:49825062

Technický list

Technický výkres

Steak gril elektrický durable chrom s digitálním časovačem a vrchní kontaktní deskou 65x48 stolní 230/400 V / 1/3N		
Model	**Sap kód**	00021131
FTHC 60 ED + KD 30 T	**Skupina artiklů**	Grily a grilovací plotny

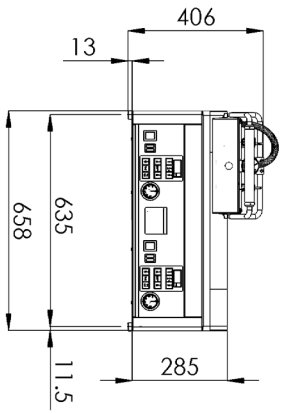

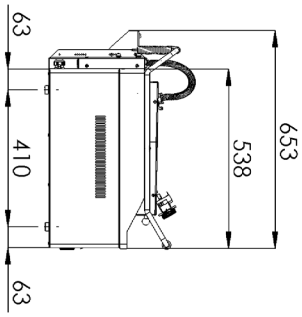

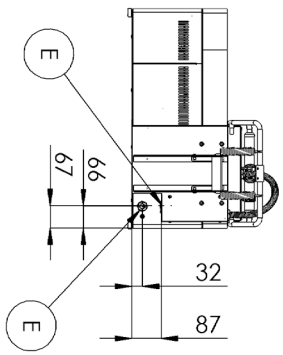

RM GASTRO, s.r.o.,
Třída Čs. armády 816,
391 81 Veselí nad Lužnicí 1, ID:49825062

Technický list

Technické parametry

Steak gril elektrický durable chrom s digitálním časovačem a vrchní kontaktní deskou 65x48 stolní 230/400 V / 1/3N

Model	Sap kód	00021131
FTHC 60 ED + KD 30 T	Skupina artiklů	Grily a grilovací plotny

1. **Sap kód:**
   00021131
2. **Šířka netto [mm]:**
   660
3. **Hloubka netto [mm]:**
   660
4. **Výška netto [mm]:**
   400
5. **Hmotnost netto [kg]:**
   62.00
6. **Šířka brutto [mm]:**
   710
7. **Hloubka brutto [mm]:**
   725
8. **Výška brutto [mm]:**
   540
9. **Hmotnost brutto [kg]:**
   65.00
10. **Typ spotřebiče:**
    Elektrické zařízení
11. **Konstrukční typ zařízení:**
    Stolní
12. **Příkon elektrický [kW]:**
    9.000
13. **Napájení:**
    230/400 V / 1/3N - 50 Hz
14. **Stupeň krytí ovládacích prvků:**
    IPX4
15. **Vnější barva zařízení:**
    Nerezové
16. **Materiál:**
    AISI 430
17. **Kontrolky:**
    chodu a nahřátí
18. **Povrchová úprava:**
    durable chrom
19. **Maximální teplota zařízení [°C]:**
    300
20. **Minimální teplota zařízení [°C]:**
    50
21. **Rozměr grilovací desky [mm x mm]:**
    650 x 480 + 320 x 380
22. **Tloušťka grilovací desky [mm]:**
    10.00
23. **Zásuvka na odpadní tuk:**
    Ano
24. **Nezávislé topné zóny:**
    Samostatné ovládání pro každou topnou zónu na spodní desce a pro horní desky
25. **Odnímatelný lem:**
    Ne
26. **Rovnoměrné rozložení tepla:**
    Ano
27. **Typ povrchu zařízení:**
    Hladký
28. **Průřez vodičů CU [mm²]:**
    4

RM GASTRO, s.r.o.,
Třída Čs. armády 816,
391 81 Veselí nad Lužnicí 1, ID:49825062